Buzzi & Buzzi
Via Milano, 17
20060 Pozzo D'Adda (Milano)
Tel. +39 02 9094942 / 4 - Fax. +39 02 9094006
E-mail: buzzi@buzzi-buzzi.it
Web site: www.buzzi-buzzi.it

BUZZI & BUZZI

ILLUMINAZIONE

ATTENZIONE:
Tutte le operazioni di montaggio, manutenzione e sostituzione lampadine, vanno eseguite assicurandosi che la rete di alimentazione sia disinserita.
ATTENTION:
Toutes les opérations de montage, entretien et remplacement des ampoules ne doivent être effectuées qu'après avoir coupé le courant.
CUIDADO:
Todas las operaciones de montaje, manutención y substitución de lámparas tienen que realizarse después de comprobar que la red de suministro está desconectada.
ACHTUNG:
Montage, Wartung und Lampenwechsel dürfen nur nach Unterbrechtung des Netzanschlusses durchführt werden.
WARNING:
when carryng out all assebly, maintenance and bulbs replacement operations, make sure that the supply is OFF.

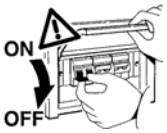

ATTENZIONE:
La sicurezza dell'apparecchio è garantita con l'uso appropriato delle istruzioni. Pertanto è necessario conservarle.
ATTENTION:
La sûreté de l'appareil est garantie avec l'utilisation appropriée des istructions. Il est donc nécessaire de les garder.
CUIDADO:
La seguridad del aparado está garantizada se si hace el uso apropriado de las siguientes instrucciónes. Por lo tanto es necesario conservarlas.
ACHTUNG:
Die Sicherheit des Gerätes ist nur garantiert, wenn die folgenden Vorschriften eingehalten werden. Es ist daher notweding diese aufzubewahren.
WARNING:
The safety of the fitting is guaranteed by the correct use of the instructions. It is therefore necessary to keep them.

AVVERTENZA:
L'apparecchio non deve essere usato senza lo schermo di protezione. In caso di danneggiamento sostituirlo prima di riutilizzare l'apparecchio. Utilizzare esclusivamente lampadine conformi alle norme C.E.I.
AVVERTISSEMENT:
L'appareil ne doit pas être utilisé sans écran de protection. Remplacer l'écran en cas d'endommagement avant de reutiliser l'apparel. N'installer que des ampoules conformes aux normes C.E.I.
ADVERTENCIA:
El aparato no debe ser usado sin la pantalla de protección. En caso de averia de la misma, substituirla antes de volver a utilizar el aparato. Utilizar exclusivamente bombillas conformes a las normas C.E.I.
ACHTUNG:
Das Gerät darf nicht ohne Schutzschirm benutzt werden. Bei Beschädigung diesen auswechsein bevor das Gerät wieder benutzt wird. Es dürfen ausschliesslich Birnen verwendet werder, die den C.E.I. - Normen entsprechen.
ATTENTION:
Do not use the unit without the safety screen. If damaged, replace it before using the unit. Use bulbs in compliance with C.E.I. Standards.

MINIVIRTUS

LAMPADA DA PARETE
Wall Lamps
Wandleuchten
Appliques

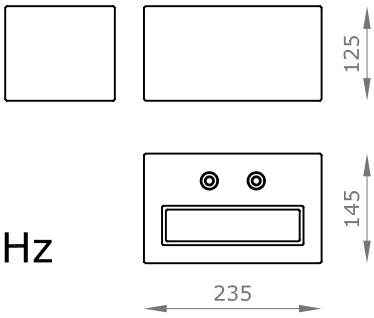

3044
26W TC-D FSQ
G24d3 230V 50-60Hz

IP65 CE DURCORAL

Per difetti riscontrati indicare il numero di controllo.

En cas de défauts mentionner le número de contróle.

En caso de defectos hacer mención del número de control.

Für eventuell festgestellte Mängel bitte die Kontrollnummer angeben.

For any manufacturing defect refer to the check number.

Controllo
Contrôle
Control
Kontrolle
Control

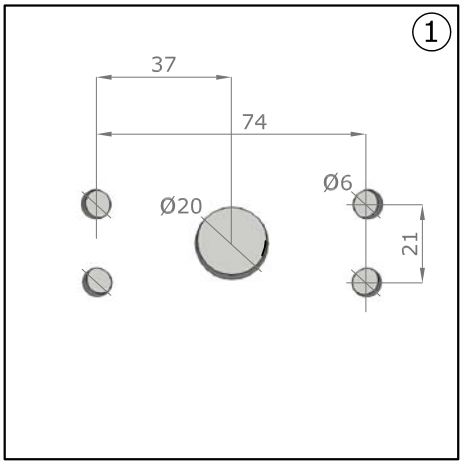
1
37
74
Ø20
Ø6
21

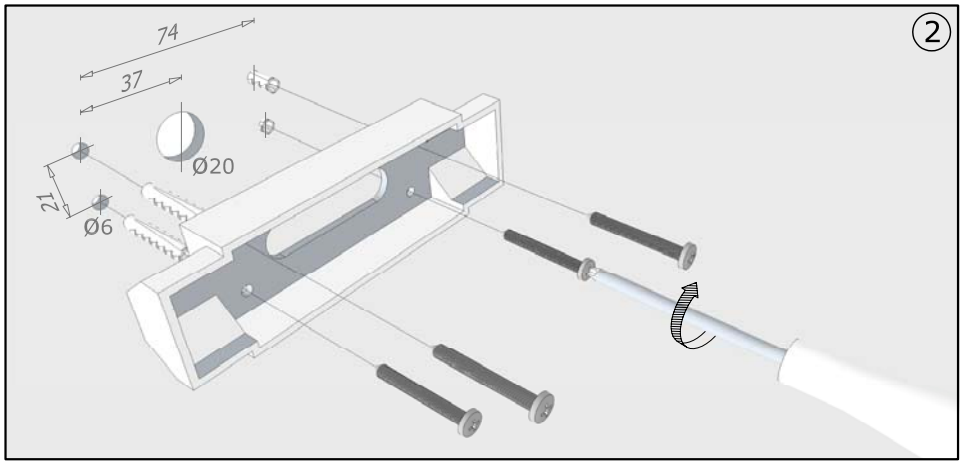
2
74
37
Ø20
21
Ø6

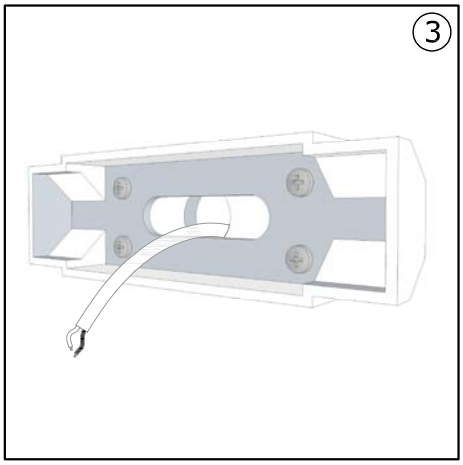
3

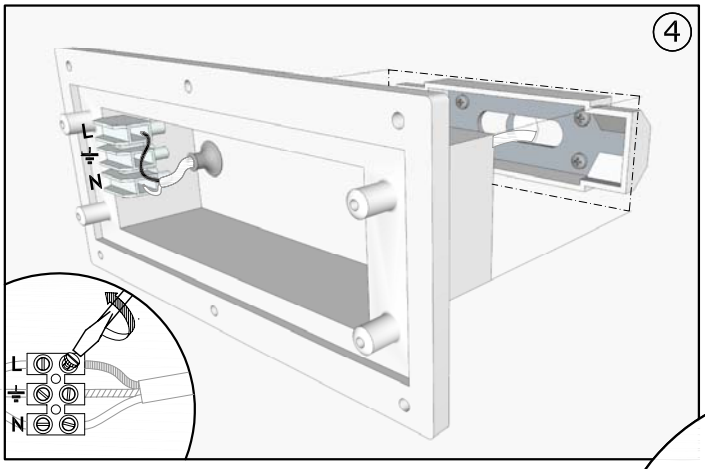
4
L
N
L
N

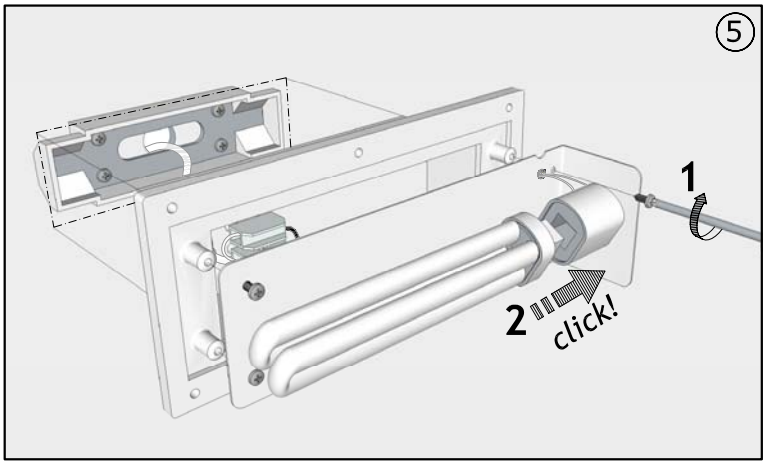
5
1
2
click!

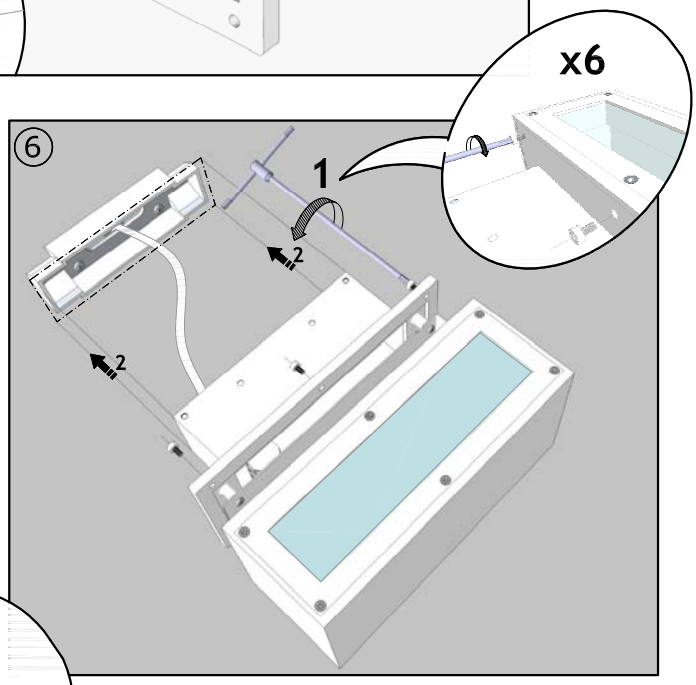
6
x6
1
2
2

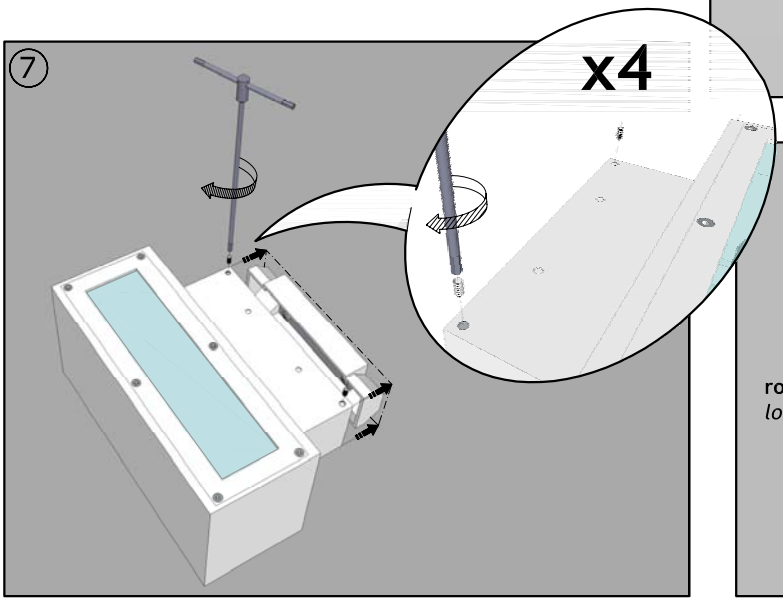
7
x4

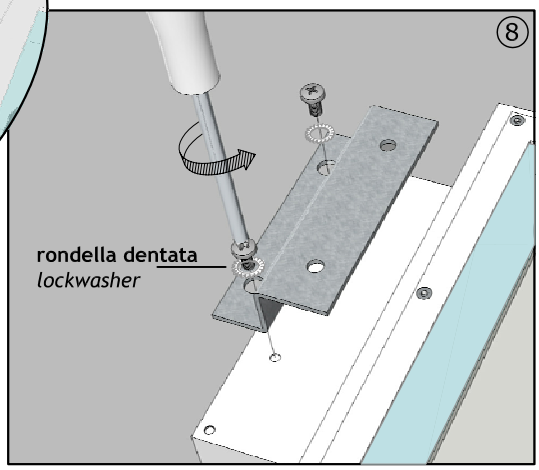
8
rondella dentata
lockwasher

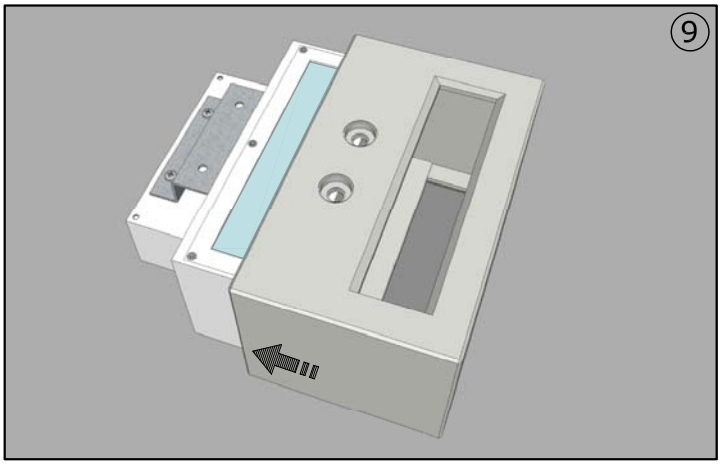
9

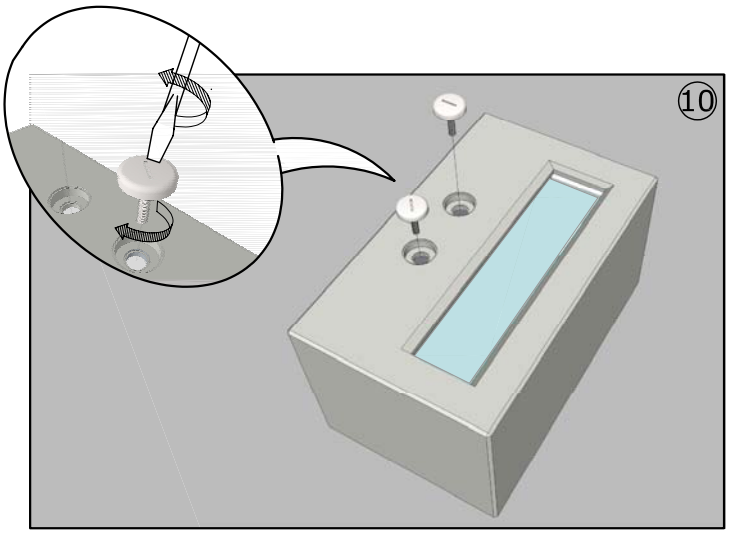
10

AVVERTENZE - WARNING - WARNUNG

- Per i collegamenti utilizzare alimentatori elettronici certificati.
- For the connection use certified electronic ballast.
- Für die Schaltung zertifizierte elektronischem Vorschaltgerät.

- Non ricoprire l'apparecchio con materiale isolante o similare.
- Do not cover the box with fiberglass or other kind of material.
- Das Gehäuse nicht mit Glasfaser oder anderem Material bedecken.

- Utilizzare cavi di alimentazione, interconnessione o cablaggio esterno resistenti al calore.
- Use of heat resistant supply cables, interconnecting cables or external wiring.
- Hitzebeständige Leiter, Anschlüsse oder externe Verdrahtung verwenden.

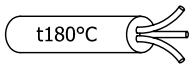

IT
Leggere attentamente e seguire scrupolosamente prima e durante l'installazione dell'apparecchio le seguenti istruzioni che vanno poi conservate, in quanto contengono informazioni importanti per la sicurezza dell'apparecchio.

Importante:
- L'apparecchio deve essere installato da persone qualificate in accordo alle normative vigenti relative agli impianti elettrici.
- Prima di qualsiasi operazione togliere sempre la tensione.
- Attenersi strettamente alla potenza (W) indicata.
- In termini di legge questo apparecchio deve obbligatoriamente essere collegato ad una efficiente messa a terra.
- Effettuare periodicamente (almeno una volta l'anno) la manutenzione dell'apparecchio verificando le condizioni di tutti i componenti e sostituire quelli non in buono stato.
- E' obbligatorio che l'impianto elettrico preveda un dispositivo di protezione tipo interruttore magneto termico con protezione differenziale < 30 mA e che periodicamente venga verificata la sua efficienza.
- Non installare in caso di pioggia o umidità.
- E' responsabilità dell'installatore la scelta dei sistemi di fissaggio in funzione del tipo e della consistenza della superficie di supporto.
- Il costruttore declina ogni responsabilità per l'inosservanza di queste regole.

GB
Please read carefully before and follow the instructions step by step during installation of appliance and keep them for further reference.

Important:
- This luminaire must be installed by a qualified electrician according to the relevant standard and to the regulation of the electrical systems.
- Disconnect main power supply before installation and maintenance.
- Never exceed the max wattage indicated!
- The luminaire must be connected to the ground circuit.
- Please ensure this product is serviced regularly by maintaining and verifying the condition of all the components and replace the ones that are not in good condition (check at least once a year).
- It is compulsory that the electrical system is provided with a residual current operated circuit braker safety device < 30 mA and whose efficiency must be verified regularly.
- Do not install in case of rain or humid weather condition.
- The choice of the suitable fixing means to the supporting surface is under installer responsibility.
- The manufacturer declines any responsibility if these instructions won't be observed.