Buzzi & Buzzi
Via Milano, 17
20060 Pozzo D'Adda (Milano)
Tel. +39 02 9094942 / 4 - Fax. +39 02 9094006
E-mail: buzzi@buzzi-buzzi.it Web site: www.buzzi-buzzi.it

Buzzi & Buzzi

ATTENZIONE:
Tutte le operazioni di montaggio, manutenzione e sostituzione lampadine, vanno eseguite assicurandosi che la rete di alimentazione sia disinserita.
ATTENTION:
Toutes les opérations de montage, entretien et remplacement des ampoules ne doivent être effectuées qu'après avoir coupé le courant.
CUIDADO:
Todas las operaciones de montaje, manutención y substitución de lámparas tienen que realizarse después de comprobar que la red de suministro está desconectada.
ACHTUNG:
Montage, Wartung und Lampenwechsel dürfen nur nach Unterbrechtung des Netzanschlusses durchführt werden.
WARNING:
when carryng out all assebly, maintenance and bulbs replacement operations, make sure that the supply is OFF.

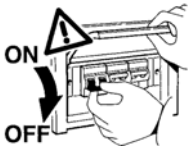

ATTENZIONE:
La sicurezza dell'apparecchio è garantita con l'uso appropriato delle istruzioni. Pertanto è necessario conservarle.
ATTENTION:
La sûreté de l'appareil est garantie avec l'utilisation appropriée des istructions. Il est donc nécessaire de les garder.
CUIDADO:
La seguridad del aparado está garantizada se si hace el uso apropriado de las siguientes instrucciónes. Por lo tanto es necesario conservarlas.
ACHTUNG:
Die Sicherheit des Gerätes ist nur garantiert, wenn die folgenden Vorschriften eingehalten werden. Es ist daher notweding diese aufzubewahren.
WARNING:
The safety of the fitting is guaranteed by the correct use of the instructions. It is therefore necessary to keep them.

AVVERTENZA:
L'apparecchio non deve essere usato senza lo schermo di protezione. In caso di danneggiamento sostituirlo prima di riutilizzare l'apparecchio. Utilizzare esclusivamente lampadine conformi alle norme C.E.I.
AVVERTISSEMENT:
L'appareil ne doit pas être utilisé sans écran de protection. Remplacer l'écran en cas d'endommagement avant de reutiliser l'apparel. N'installer que des ampoules conformes aux normes C.E.I.
ADVERTENCIA:
El aparato no debe ser usado sin la pantalla de protección. En caso de averia de la misma, substituirla antes de volver a utilizar el aparato. Utilizar exclusivamente bombillas conformes a las normas C.E.I.
ACHTUNG:
Das Gerät darf nicht ohne Schutzschirm benutzt werden. Bei Beschädigung diesen auswechsein bevor das Gerät wieder benutzt wird. Es dürfen ausschliesslich Birnen verwendet werder, die den C.E.I. - Normen entsprechen.
ATTENTION:
Do not use the unit without the safety screen. If damaged, replace it before using the unit. Use bulbs in compliance with C.E.I. Standards.

0,5m

IMPORTANTE
Durante l'uso della lampada fare attenzione che la distanza dello schermo dalla superficie illuminata non sia inferiore a 0,5 m.
IMPORTANT
S'assurer que lorsque la lampe est allumée la distance entre l'écran et la surface éclairée n'est pas inférieure à 0,5 m.
IMPORTANTE
Durante el uso de la lámpara tener atención de que la distancia de la parabola reflectante a la superficie illuminada no sea in ningun caso inferior a 0,5 m.
WICHTIG
Wenn die Lampe eingeschaltet ist, darf der Abstand zwischen Schirm und beleuchteter Fläche nicht kleiner als 0,5 m sein.
IMPORTANT
When the lamp is ON, make sure that the distance between the screen and the lighted surface is not less than 0,5 m.

MONTAGGIO A SOFFITTO
Ceiling mounting
Deckenanbringung

NEFI 6261
50W max QRCB51 HRGS
GU5,3 230/12V 50-60Hz
A: 120 mm B: 160 mm

NEFI 6218.Z.AC
1x10W 500mA
A: 140 mm B: 160 mm

40°

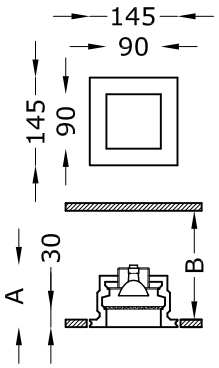

IP40 CE F III 0,5m

Per difetti riscontrati indicare il numero di controllo.

En cas de défauts mentionner le número de contróle.

En caso de defectos hacer mención del número de control.

Für eventuell festgestellte Mängel bitte die Kontrollnummer angeben.

For any manufacturing defect refer to the check number.

Controllo
Contrôle
Control
Kontrolle
Control

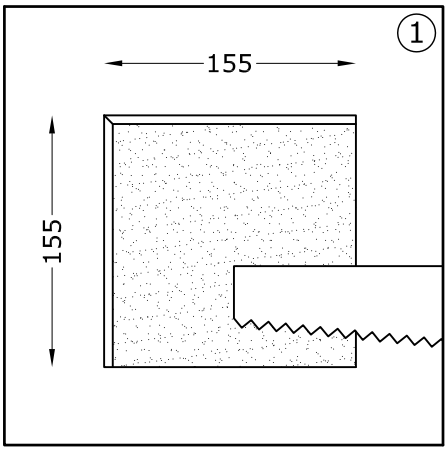
1
155
155

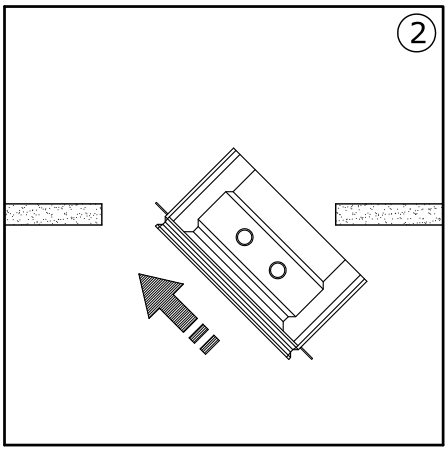
2

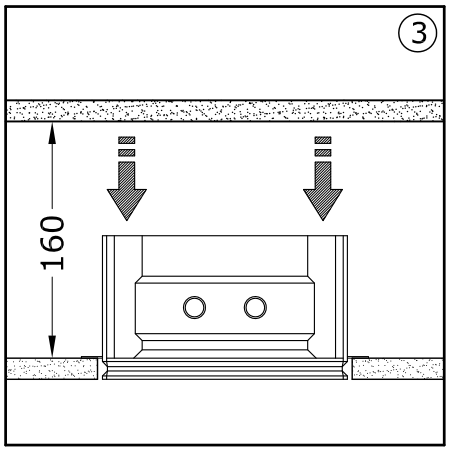
3
160

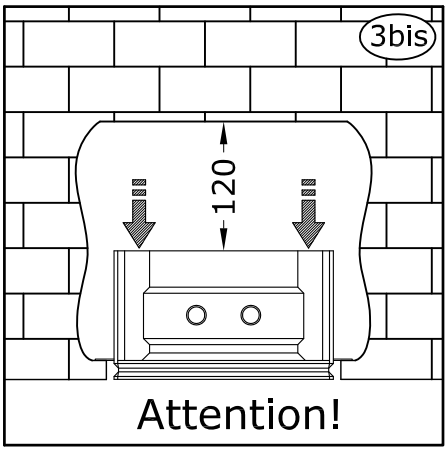
3bis
120
Attention!

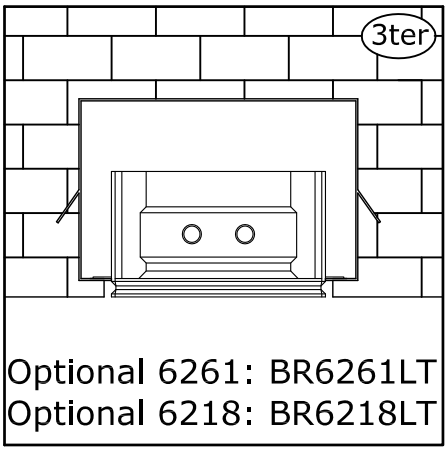
3ter
Optional 6261: BR6261LT
Optional 6218: BR6218LT

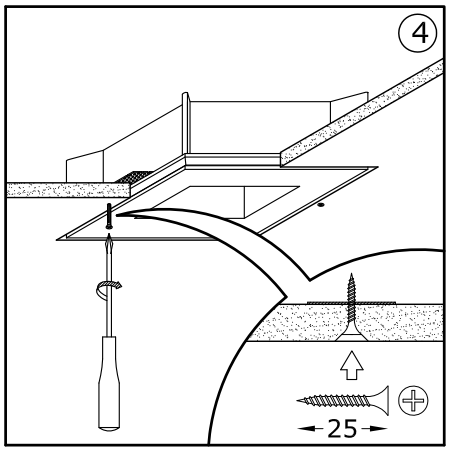
4
25

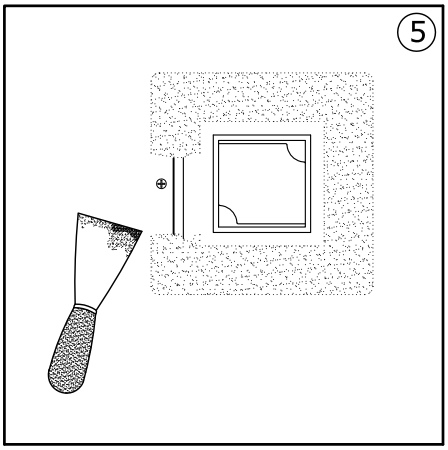
5

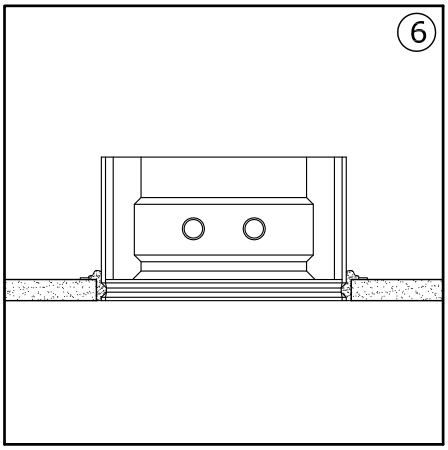
6

6261

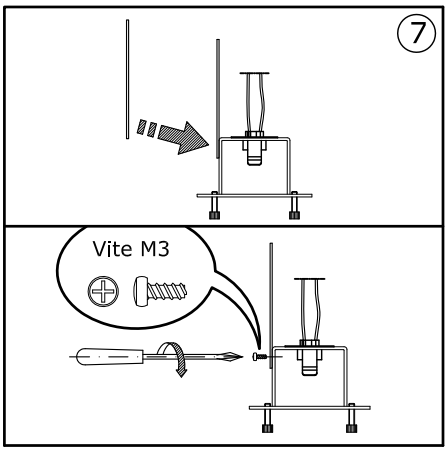
7
Vite M3

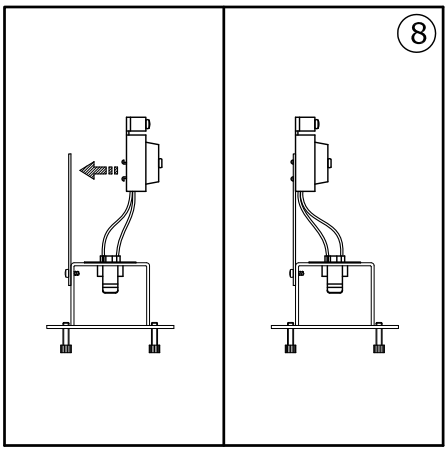
8

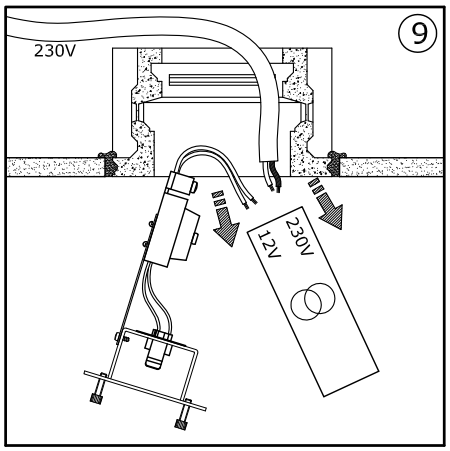
9
230V
230V
12V

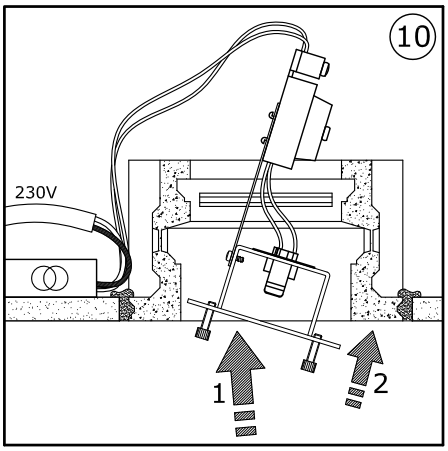
10
230V
1
2

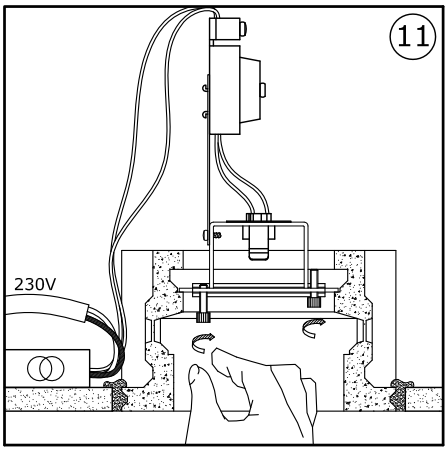
11
230V

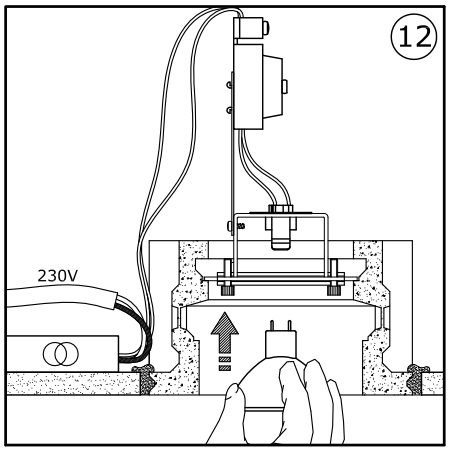
12
230V

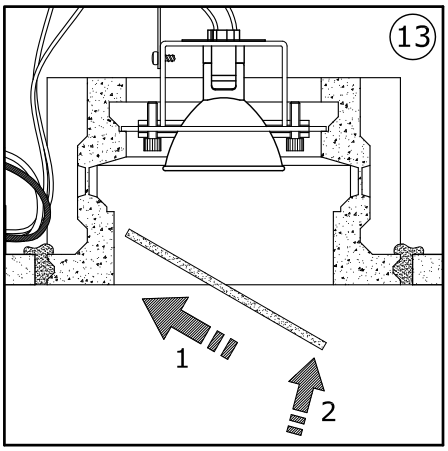
13
1
2

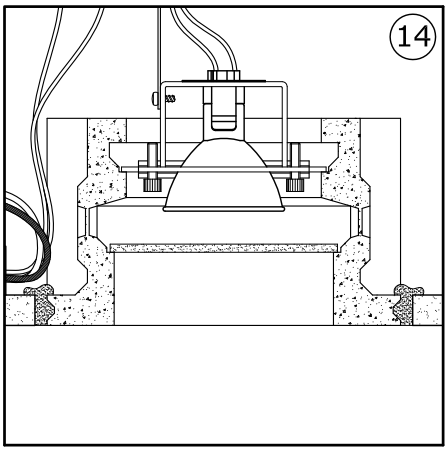
14

6218.Z.AC

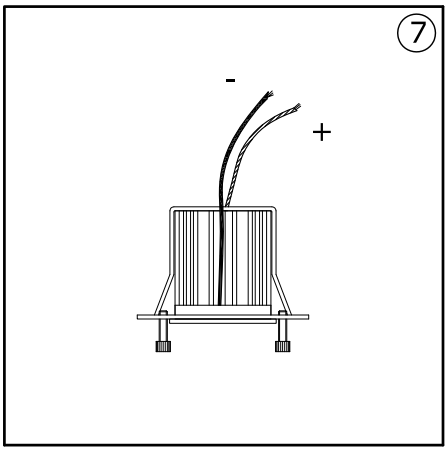
7
-
+

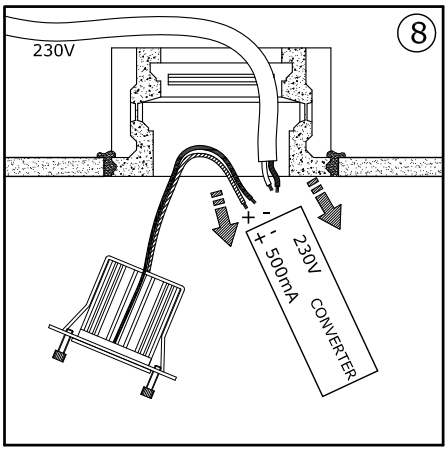
8
230V
- +
230V
+ 500mA CONVERTER

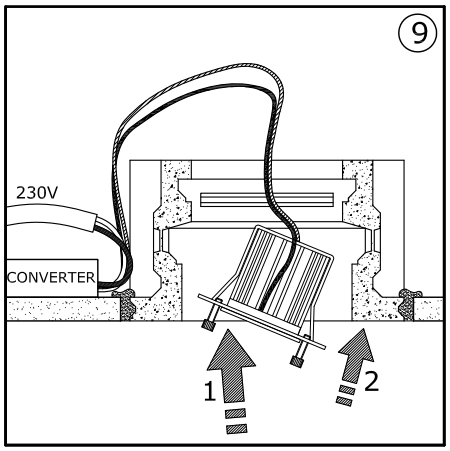
9
230V
CONVERTER
1
2

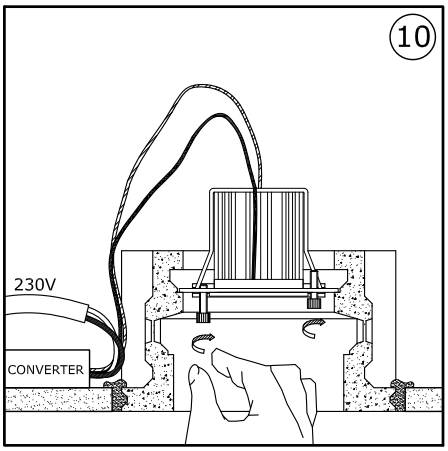
10
230V
CONVERTER

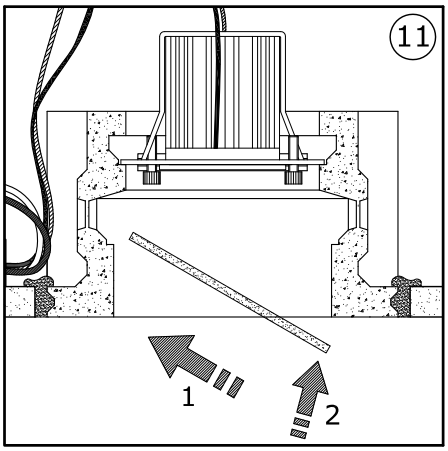
11
1
2

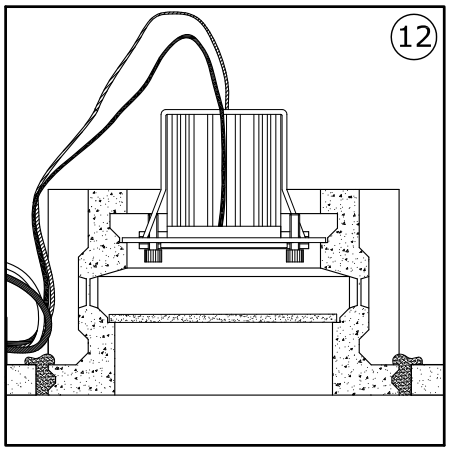
12

AVVERTENZE - WARNING - WARNUNG

- Per i collegamenti utilizzare alimentatori elettronici certificati.
- For the connection use certified electronic ballast.
- Für die Schaltung zertifizierte elektronischem Vorschaltgerät.

- Non ricoprire l'apparecchio con materiale isolante o similare.
- Do not cover the box with fiberglass or other kind of material.
- Das Gehäuse nicht mit Glasfaser oder anderem Material bedecken.

- Mantenere tra il bordo dell'apparecchio e le pareti dell'incasso almeno 50 mm, e tra il ballast e le pareti dell'incasso almeno 50 mm; inoltre mantenere il ballast almeno 50 mm dal corpo dell'apparecchio.
- Keep at least 50 mm of distance between the border of the fitting and the recessed surfaces, and at least 50 mm between the ballast and the recessed surfaces; furthermore keep the ballast at least 50 mm from the body of the fitting.
- ZwischenLeuchtenrand und Einbauwänden mindestens 50 mm Abstand halten, sowie zwischen den Vorschaltgeräten und den Einbauwänden; außerdem sollten die Vorschaltgeräte mindestens 50 mm vom Leuchtenkörper entfernt sein.

- Inserire all'interno il trasformatore, tenendolo ai bordi della cassetta o comunque il più lontano possibile dalla sorgente luminosa.
- Put inside the transformer, keeping it at the edge of the box or at least as far as possible from the light source.
- Den Transformator im Innenraum nahe der Außenwände anbringen oder zumindest so weit wie möglich von der Lichtquelle entfernt.

- Utilizzare cavi di alimentazione, interconnessione o cablaggio esterno resistenti al calore.
- Use of heat resistant supply cables, interconnecting cables or external wiring.
- Hitzebeständige Leiter, Anschlüsse oder externe Verdrahtung verwenden.

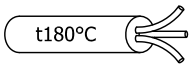

- La mancanza di alette posteriori sul corpo è un fatto del tutto normale che non inficia il livello qualitativo del prodotto.
- The lack of backward ribs on the body is absolutely normal and do not contradict the quality level of the product.
- Das Fehlen von hinteren Rippen am Körper ist völlig normal und hat keine Auswirkungen auf das Qualitätsniveau des Produktes .

- In caso di installazione in laterizio lasciare 120 mm di aria posteriormente al prodotto. La scatola del cablaggio non deve in alcun modo essere coperta.
- In case of installation in brick leave 120 mm of free space behind the product. The connection box shall absolutely not be covered.
- Bei einem Einbau in Ziegelstein 120 mm Platz Hinter dem Produkt lassen. Der Anschlusskaten darf auf keinen Fall bedeckt sein.

- Utilizzare un cavo tripolare e portare il doppio isolamento del cavo sotto il traversino stringicavo, collegare il cavo giallo-verde nel morsetto avente il seguente simbolo.
- Use a three-pole lead and put the double insulation of the lead ander the cross-bar of the leadholder, connect the yellow-green lead to the clamp with the following symbol.
- Einen dreipoligen Leiter verwenden und die doppelte Isolierung des Leiters unter den Steg der Leiterhalterung führen, den gelb-grünen Leiter in der Klemme mit dem folgenden Symbol.

- Coprire i cavi di alimentazione con gli spezzoni di guaina isolante inclusi nell'imballo.
- Cover the power supply cables with the pieces of insulating sheath included in the packaging.
- Die Speisekabel mit den in der Verpackung befindlichen Isolierhüllen-Abschnitten ummanteln .

- Mantenere tra l'apparecchio e il soggetto illuminato almeno 0,5 m.
- Keep a minimm distance of 0,5 m between the fitting and the illuminated object.
- Zwischen der Leuchte und dem zu beleuchtenden Objekt einen Mindestabstand von 0,5 m lassen .

- Utilizzare lampadine auto-protette (che non necessitano di schermo di protezione) e del tipo UV-STOP.
- Use self-protected lamps (which do not need a protection glass), UV-STOP type.
- Selbstgeschützte Lampen verwenden (die kein Schutzglas benötigen), vom Typ UV-STOP.

LED

- Covertitori per LED di potenza.
- Converter for high brightness LEDs.
- Konverter für High Brightness Led.

- Utilizzare convertitori in corrente costante 500 mA.
- Use output converter in steady corrent 500mA.
- Ausgang in Konstantstrom verwenden 500mA.

- Informazioni tecniche: lunghezza massima consigliata dei cavi tra convertitore e modulo LED 25/30 metri.
- Technical information: max. cable lenght recommended between converter and LED module 25/30 metres.
- Technische Information: Empfohlene max. Kabellänge zwischen Konverter und LED Modul 25/30 Meter.

- Attenzione: Rispettare la polarità.
- Attention: Respect the polarity.
- Achtung: Polarität einhalten.

- Porre la massima attenzione alla polarità (+, cavo rosso/-, cavo nero) di connessione per non provocare danni.
LED adatto a connessione in serie.
- Pay maximum attention to the polarity (+, red cable/-, black cable) of the electric connection in order to avoid damages.
LED suitable for connection in series.
- Faire maximale attention à la polarité (+, câble rouge/-, câble noir) de la connexion électrique pour non provoquer des dommages.
LED approprié pour la connexion en série.
- Zur Vermeidung von Schäden, die Polarität (+,rotes Kabel/-,schwarzes Kabel) des elektrischen Anschlusses beachten.
LED geeignet für den Anschluss in Serie.