Buzzi & Buzzi
Via Milano, 17
20060 Pozzo D'Adda (Milano)
Tel. +39 02 9094942 / 4 - Fax +39 02 9094006
E-mail: buzzi@buzzi-buzzi.it Web site: www.buzzi-buzzi.it

Buzzi & Buzzi

ATTENZIONE:
Tutte le operazioni di montaggio, manutenzione e sostituzione lampadine, vanno eseguite assicurandosi che la rete di alimentazione sia disinserita.
ATTENTION:
Toutes les opérations de montage, entretien et remplacement des ampoules ne doivent être effectuées qu'après avoir coupé le courant.
CUIDADO:
Todas las operaciones de montaje, manutención y substitución de lámparas tienen que realizarse después de comprobar que la red de suministro está desconectada.
ACHTUNG:
Montage, Wartung und Lampenwechsel dürfen nur nach Unterbrechtung des Netzanschlusses durchführt werden.
WARNING:
when carryng out all assebly, maintenance and bulbs replacement operations, make sure that the supply is OFF.

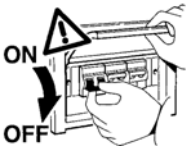

ATTENZIONE:
La sicurezza dell'apparecchio è garantita con l'uso appropriato delle istruzioni. Pertanto è necessario conservarle.
ATTENTION:
La sûreté de l'appareil est garantie avec l'utilisation appropriée des istructions. Il est donc nécessaire de les garder.
CUIDADO:
La seguridad del aparado está garantizada se si hace el uso apropriado de las siguientes instrucciónes. Por lo tanto es necesario conservarlas.
ACHTUNG:
Die Sicherheit des Gerätes ist nur garantiert, wenn die folgenden Vorschriften eingehalten werden. Es ist daher notweding diese aufzubewahren.
WARNING:
The safety of the fitting is guaranteed by the correct use of the instructions. It is therefore necessary to keep them.

POLARIS

MONTAGGIO A SOFFITTO
Ceiling mounting
Deckenanbringung

6978.AC

24W 230/12V
LED White 3000 K

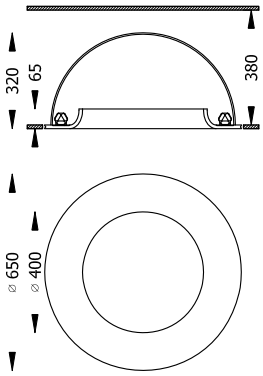

Per difetti riscontrati indicare il numero di controllo.

En cas de défauts mentionner le número de contróle.

En caso de defectos hacer mención del número de control.

Für eventuell festgestellte Mängel bitte die Kontrollnummer angeben.

For any manufacturing defect refer to the check number.

Controllo
Contrôle
Control
Kontrolle
Control

IP20 CE

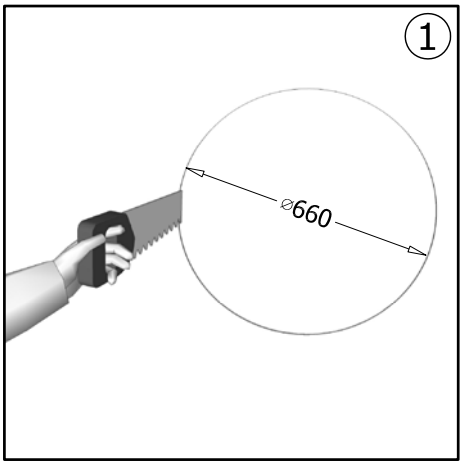
1
⌀660

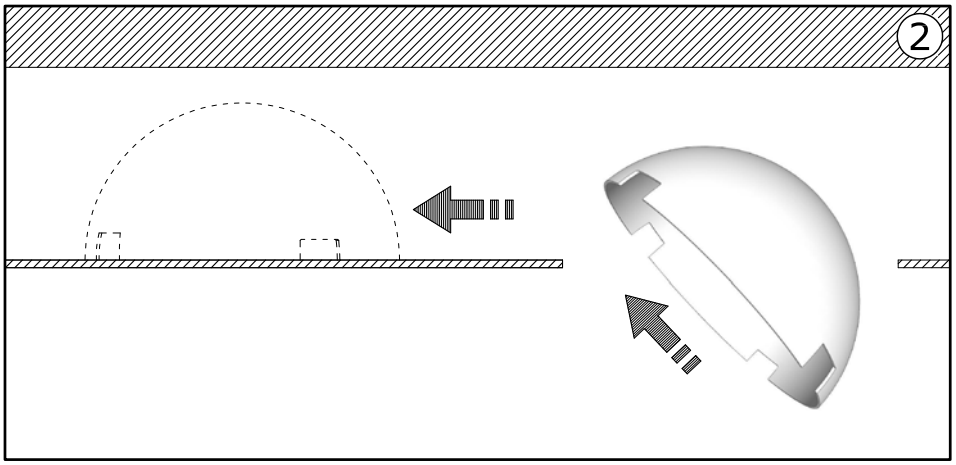
2

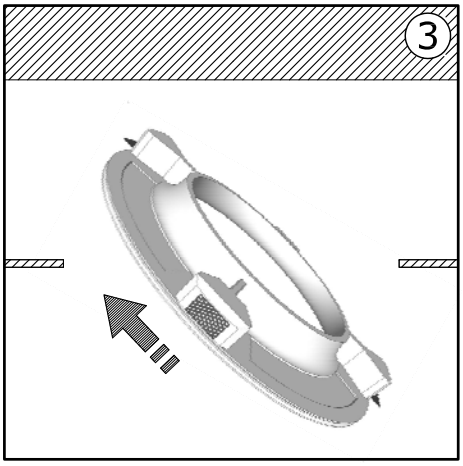
3

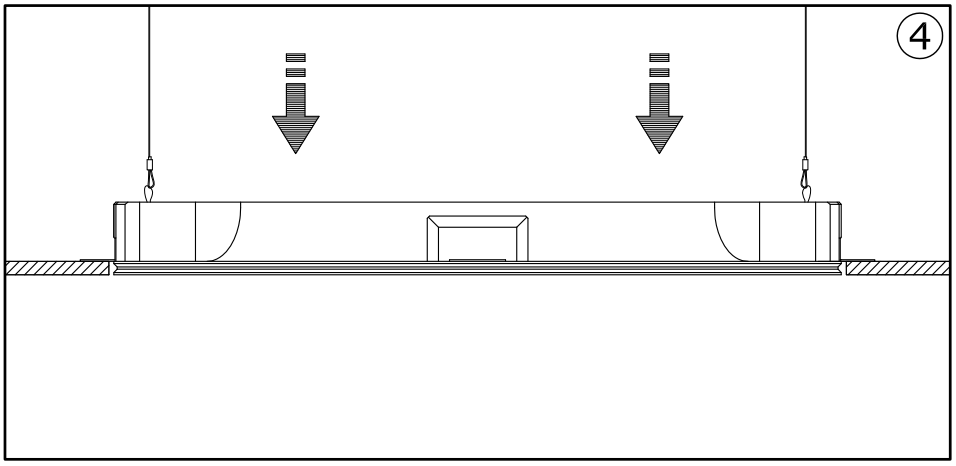
4

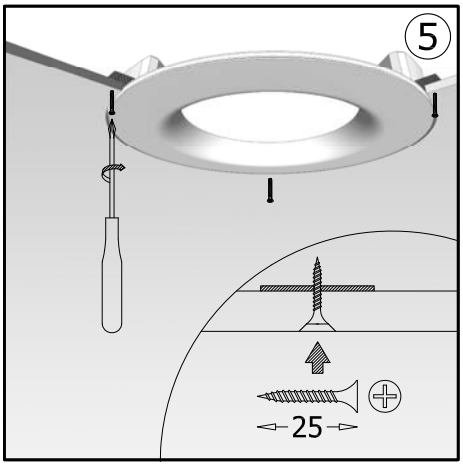
5
25

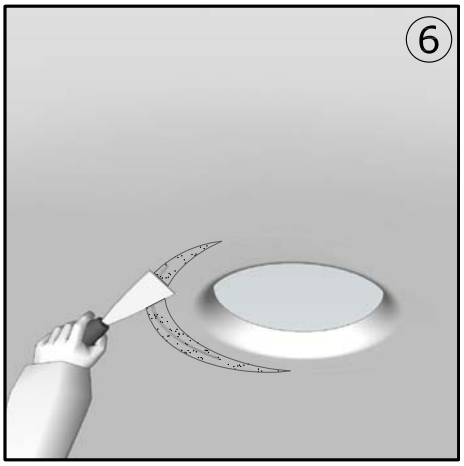
6

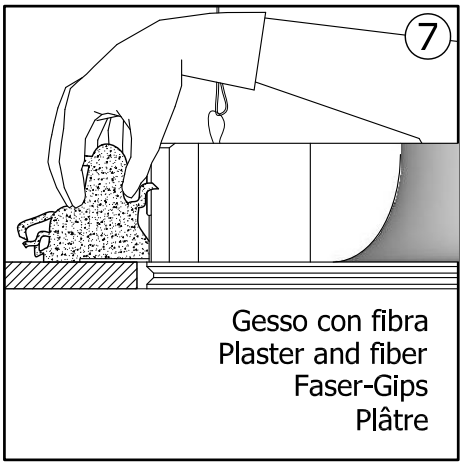
7
Gesso con fibra
Plaster and fiber
Faser-Gips
Plâtre

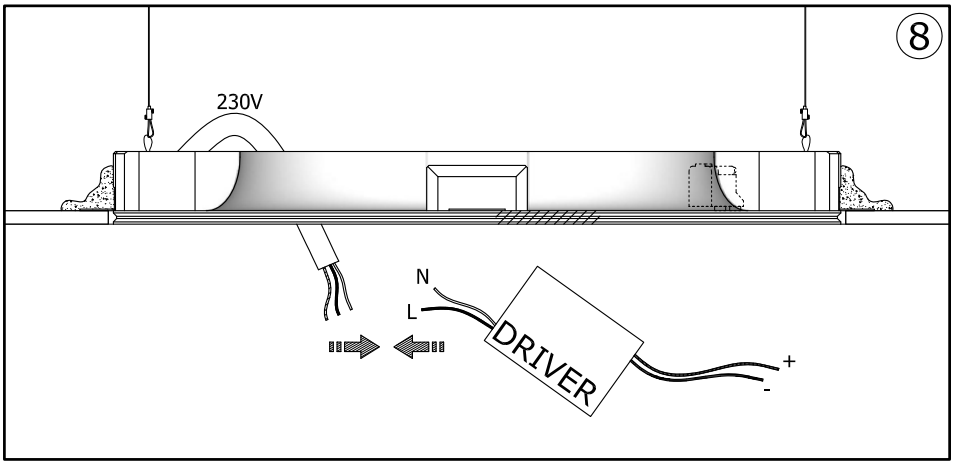
8
230V
N
L
DRIVER
+
-

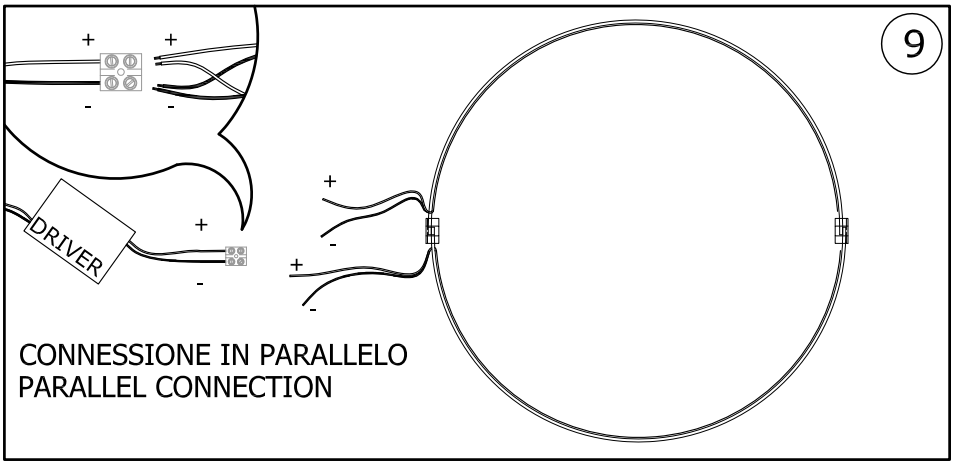
9
DRIVER
CONNESSIONE IN PARALLELO
PARALLEL CONNECTION

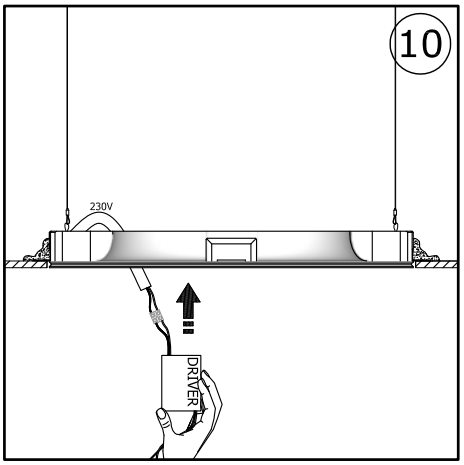
10
230V
DRIVER

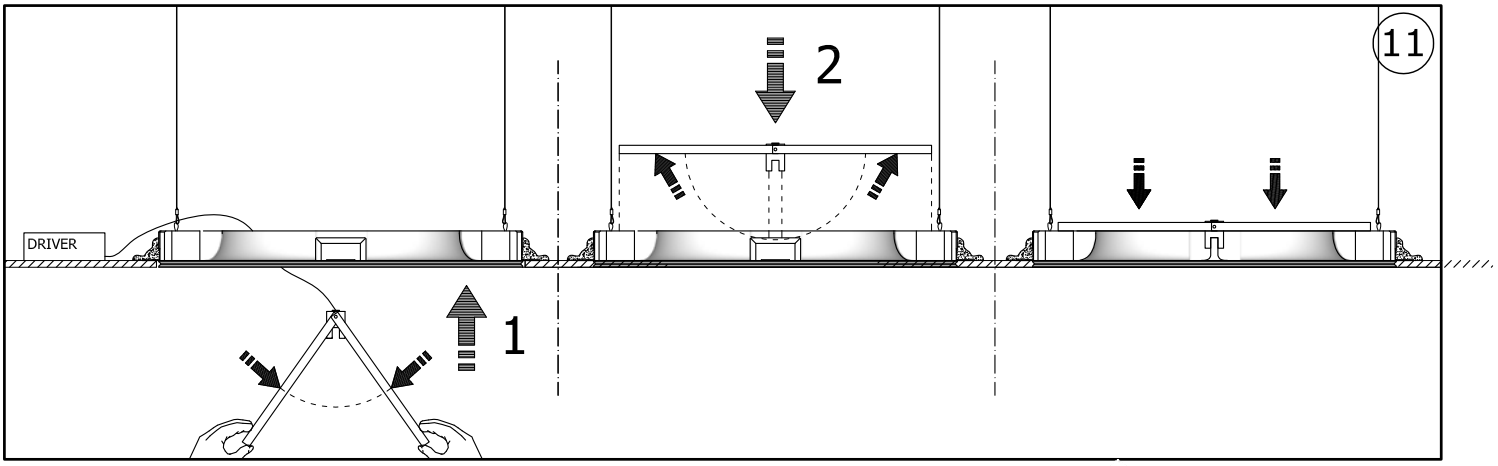
11
2
DRIVER
1

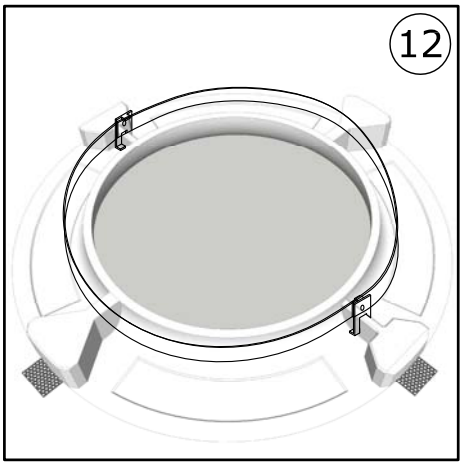
12

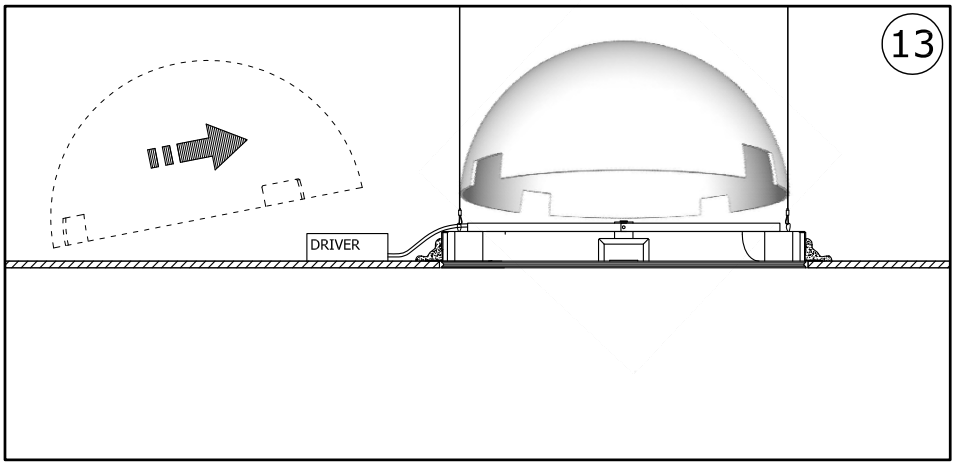
13
DRIVER

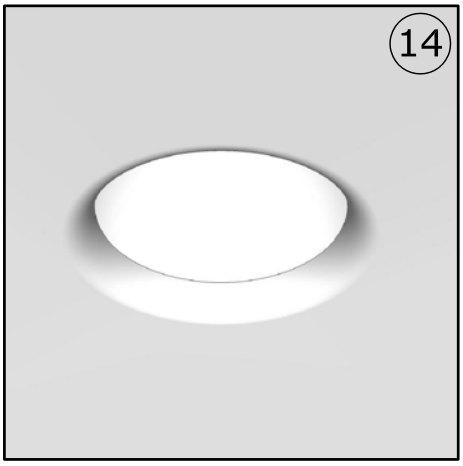
14

AVVERTENZE - WARNING - WARNUNG

- Per i collegamenti utilizzare alimentatori elettronici certificati.
- For the connection use certified electronic ballast.
- Für die Schaltung zertifizierte elektronischem Vorschaltgerät.

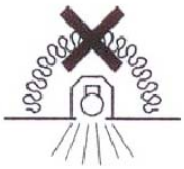

- Non ricoprire l'apparecchio con materiale isolante o similare.
- Do not cover the box with fiberglass or other kind of material.
- Das Gehäuse nicht mit Glasfaser oder anderem Material bedecken.

- Utilizzare un cavo tripolare e portare il doppio isolamento del cavo sotto il traversino stringicavo, collegare il cavo giallo-verde nel morsetto avente il seguente simbolo.
- Use a three-pole lead and put the double insulation of the lead ander the cross-bar of the leadholder, connect the yellow-green lead to the clamp with the following symbol.
- Einen dreipoligen Leiter verwenden und die doppelte Isolierung des Leiters unter den Steg der Leiterhalterung führen, den gelb-grünen Leiter in der Klemme mit dem folgenden Symbol.

- Mantenere tra il bordo dell'apparecchio e le pareti dove viene incassato almeno 50 mm, e tra il ballast e le pareti dell'incasso almeno 50 mm; inoltre mantenere il ballast almeno 50 mm dal corpo dell'apparecchio. Non ricoprire l'apparecchio con materiale isolante o similare.
- Keep at least 50 mm of distance between the border of the fitting and the recessed surfaces, and at least 50 mm between the ballast and the recessed surfaces; furthermore keep the ballast at least 50 mm from the body of the fitting. Do not cover the box with fiberglass or other kind of material.
- ZwischenLeuchtenrand und Einbauwänden mindestens 50 mm Abstand halten, sowie zwischen den Vorschaltgeräten und den Einbauwänden; außerdem sollten die Vorschaltgeräte mindestens 50 mm vom Leuchtenkörper entfernt sein. Das Gehäuse nicht mit Glasfaser oder anderem Material bedecken.

LED:

- La sorgente luminosa contenuta in questo apparecchio deve essere sostituita esclusivamente dal costruttore, dal suo servizio di assistenza o da personale qualificato equivalente, al fine di evitare pericoli.
- Il prodotto è in classe di rischio 1 (basso rischio) in accordo con la EN 62471.

- Attenzione: Rispettare la polarità.
- Attention: Respect the polarity.
- Achtung: Polarität einhalten.

- Porre la massima attenzione alla polarità (+, cavo rosso/-, cavo nero) di connessione per non provocare danni.
LED adatto a connessione in parallelo.
- Pay maximum attention to the polarity (+, red cable/-, black cable) of the electric connection in order to avoid damages.
LED suitable for connection in parallel.
- Faire maximale attention à la polarité (+, câble rouge/-, câble noir) de la connexion électrique pour non provoquer des dommages.
LED approprié pour la connexion en parallèle.
- Zur Vermeidung von Schäden, die Polarität (+,rotes Kabel/-,schwarzes Kabel) des elektrischen Anschlusses beachten.
LED geeignet für den Anschluss in parallelschaltung.